Շարժական հենարաններ

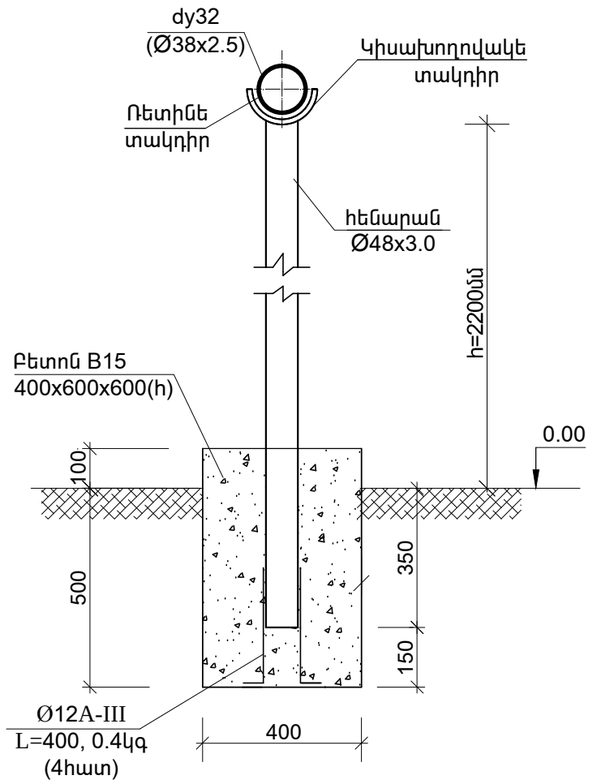

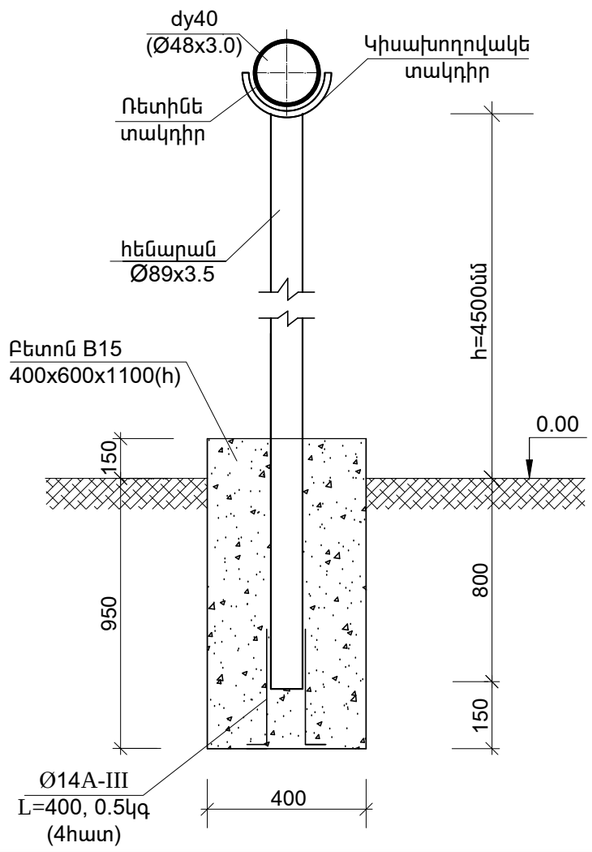

Գազահաշվիչի հենարան

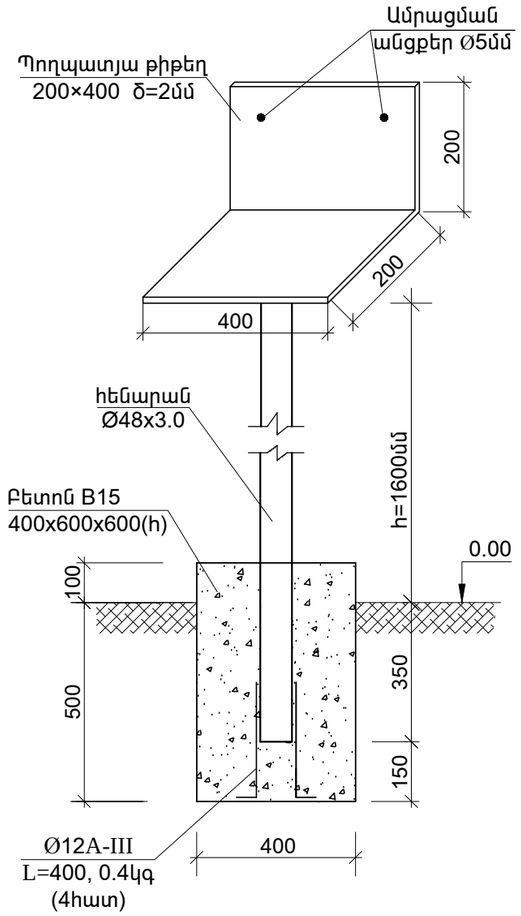

Գազատարի ամրացում ցանկապատի վրա

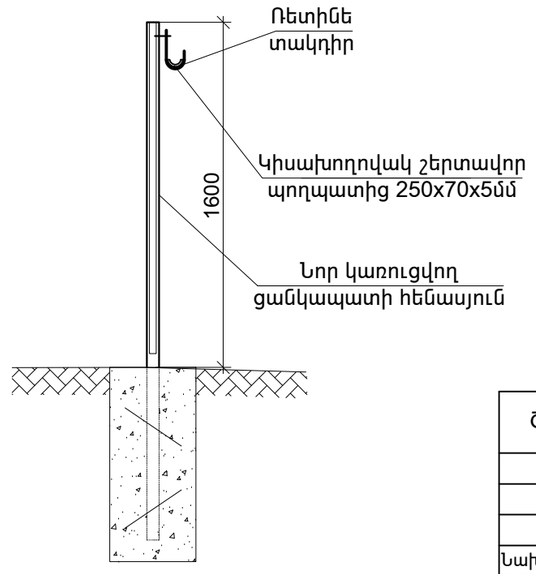

Աշխատանքային ծավալներ

ՀՀ ը/կ	Աշխատանքի անվանում	Տիպ,մակ-նիշ,ստան-դարտ	Չափմ. միավոր	Քանակը	Միավորի կշիռը
1	2	3	4	5	6
1	Գազահաշվիչ պահարանով, G 6, GS-80-06B AG-77.4		լր-զմ	1	
2	Պողպատյա թիթեղ 200x400մմ, δ=2մմ		$մ^2$ / կգ	0.2 / 2,51	
3	Փական dy40		հատ	2	
4	Պողպատե խողովակների տեղադրում dy32(38x2.5) , ներառյալ ձևավոր մասերը		գծ.մ	82.0	
5	Պողպատե խողովակների տեղադրում dy40(48x3) , ներառյալ ձևավոր մասերը		գծ.մ	4.5	
6	Ներմիացում գործող d=57մմ g/ճ գազատարին		միացում	1	
7	Հենարաններ ոչ ստանդարդ խողովակներից Ø48x3.0		գծ.մ	13.0	
8	Հենարաններ ոչ ստանդարդ խողովակներից Ø89x3.5		գծ.մ	11.0	
9	Խցափակիչ Ø48x3.0		հատ	2	
10	Կիսախողովակների տեղադրում հենարաններ վրա		կգ	3.0	
11	Կիսախողովակ շերտավոր պողպատից 250x70x5մմ		կգ	7.0	
12	Մետաղական կոնստրուկցիա խողովակների ամրացման համար		կգ	3.0	
13	Ռետինե տակդիրներ		$մ^2$	1.0	
14	Ամրան Ø12AIII, L=400		կգ	4.5	0.9
15	Ամրան ∅14 AIII, L=400		կգ	2.4	1.2
16	Փոսերի քանդում ձեռքով բնահողում		$մ^3$	2.1	
17	Բետոնե հիմքերի ստեղծում հենարանների տակ B15		$մ^3$	1.2	
18	Գրունտի ետլիցք ձեռքով		$մ^3$	0.9	
19	Ավելորդ գրունտի հեռացում		$մ^3$ / տ	1.2 / 2.3	
20	Խողովակների արտափչում օդով		գծ.մ	86.5	
21	Խողովակների պնևմատիկ փորձարկում		գծ.մ	86.5	
22	Խողովակների և հենարանների յուղաներկում 2 անգամ		$մ^2$	16.0	

Ծրագրի առաջադրանք՝ TAT-05				Աբովյանի մանկապարտեզի կառուցում			
				Գազամատակարարման արտաքին ցանց	ՓՈՒԼ	ԹԵՐԹ	ԹԵՐԹԵՐ
					ԱՆ	Գ-4	4
Նախագծ.	Ա. Թորոսյան			Աշխատանքային ծավալներ, հենարաններ	INTER energia	ԻՆՏԵՐ էներգիա ՍՊԸ	
Պաշտոն	Ազգանուն	Ստորագր.					